MODULVENT HYGRO POWER-SAVE

+ DE TUTOS MODULVENT

Installée en **combles, faux-plafond** ou **local étroit**, la Modulvent Hygro Power-Save est une **VMC** simple-flux **hygroréglable compacte** qui s'adapte à tous les installateurs et à toutes les contraintes. Dotés d'un **moteur très basse consommation**, les modèles Hygro Power-Save sont conçus pour les **logements neufs et rénovés jusqu'à 6 sanitaires**, y compris avec **des réseaux complexes.**

SES POINTS FORTS

> **Pilotage intelligent** grâce à sa régulation hygro

> **Économies d'énergies** grâce à son pilotage hygro qui répond aux exigences de la RE2020 et son moteur très basse consommation

> **Installation et maintenance faciles** grâce à son caisson compact, ses piquages modulables et sa platine moteur détachable brevetée

Désignation	Référence
Modulvent Hygro Power-Save M	304.0010
Modulvent Hygro Power-Save L	304.0011
Modulvent Hygro Power-Save M avec bouches	304.0004
Modulvent Hygro Power-Save L avec bouches	304.0005

JUSQU'À 381 m³/h

À PARTIR DE 18 dB(A)

Garantie 5 ans

DESCRIPTION

- Caisson ultra-plat en ABS (93% de matière recyclée) avec 4 pattes anti-vibrations. Utilisable comme groupe principal ou secondaire. Pose en combles, faux-plafond ou local étroit, suspendu ou fixé, dans toutes les positions (sol, mur, plafond).
- 7 piquages Ø125 mm modulables en Ø125 ou 80 mm grâce à des adaptateurs emboîtables, étanches et compatibles gaines souples, semi-rigides ou rigides :
  - 2 adaptateurs Ø 80 mm inclus pour salle de bain/WC
  - 1 adaptateur Ø 125 mm inclus pour cuisine
- 1 piquage Ø160 mm avec adaptateur emboîtable inclus, pour le rejet
- Bornier à poussoir pour un raccordement électrique sans outil
- Moteur type EC très basse consommation :
  - adapté aux réseaux standards et pertes de charge moyennes pour le modèle Hygro Power-Save M
  - adapté aux réseaux longs à fortes pertes de charge pour le modèle Hygro Power-Save L

  La fixation du moteur sur platine brevetée, démontable sans outil, facilite la maintenance pour une durée de vie prolongée.
- Pilotage hygroréglable

DIMENSIONS

Poids : 3,8 kg

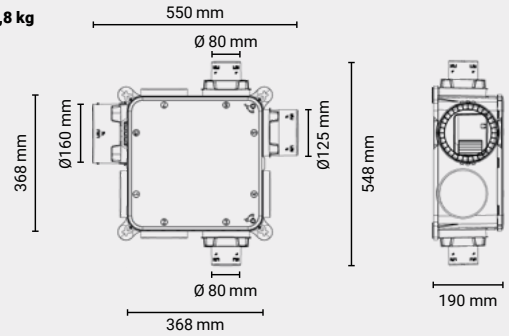

CARACTÉRISTIQUES TECHNIQUES

- Débit maximum ErP :
  - Modulvent Hygro Power-Save M : 343 m³/h
  - Modulvent Hygro Power-Save L : 381 m³/h
- Typologie de logement : du T1 au T7 jusqu'à 6 sanitaires
- Puissance du moteur à débit max ErP :
  - Modulvent Hygro Power-Save M : 30,4 W
  - Modulvent Hygro Power-Save L : 43,5 W
- Classe énergétique : B
- Tension : 230 V – 50 Hz monophasé
- Classement du module : IPX2
- Températures limites d'utilisation : -20°C / 60°C

CEE Les certificats D'ÉCONOMIES D'ÉNERGIE

Les Modulvent Hygro Power-Save M et L sont **éligibles aux aides CEE** (fiche BAR-TH-127, dernière version)

RE 2020 — RÉGLEMENTATION ENVIRONNEMENTALE

VENTILATION HYGRORÉGLABLE — 81/01-CHY5-2325 — www.eurovent-certification.com

AVIS TECHNIQUE — N° 14.5/26-2325_V1 pour les modèles Hygro Power-Save

Compatible VMI® Link Plan

Conforme à la directive d'éco-conception 1253/2014 et d'étiquetage énergétique 1254/2014

EXEMPLE DE RÉSEAU TYPE

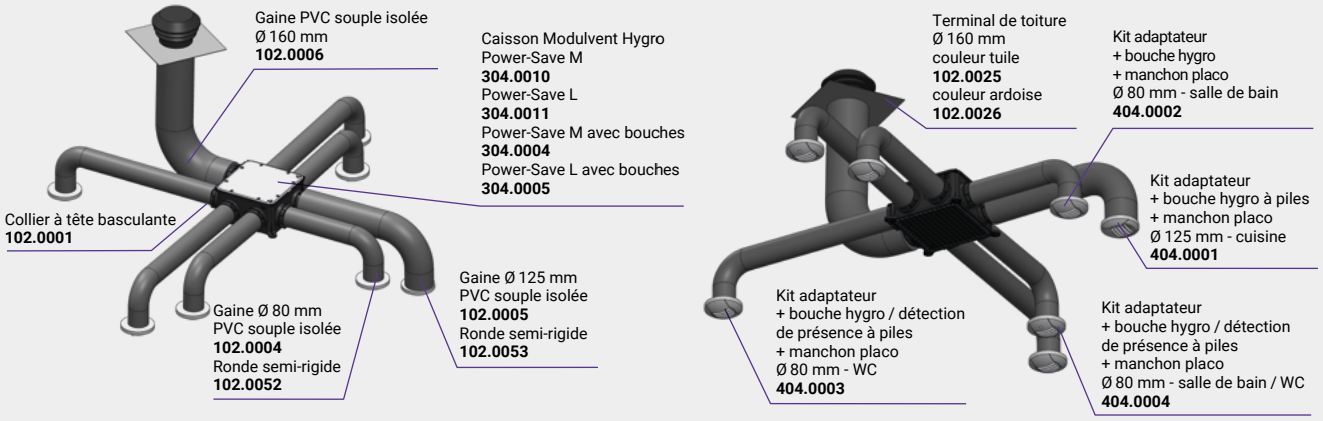

PERFORMANCES

Modèle	Pression acoustique à 2 m de la bouche cuisine en dB(A) (1)	Puissance acoustique à la bouche cuisine en dB(A)	Puissance acoustique ErP en dB(A)
Modulvent Hygro Power-Save M	18	32	48
Modulvent Hygro Power-Save L	22	36	51

(1) Mesure en chambre semi-anéchoïque, propagation en demi-sphère

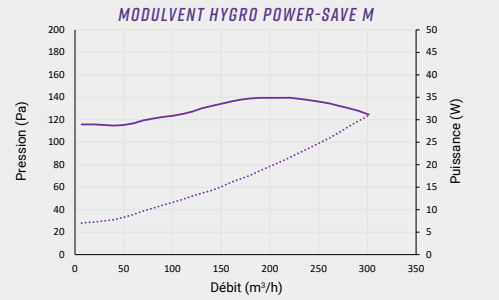

Modèle	Débit caractéristique en m³/h	Puissance au débit caractéristique en W	Consommation moyenne journalière (T4 - 1 SDB + 1 WC) en W-Th-C	
			Hygro A	Hygro B
Modulvent Hygro Power-Save M	301	31	11,8	10,8
Modulvent Hygro Power-Save L	323	41	14,3	13,1

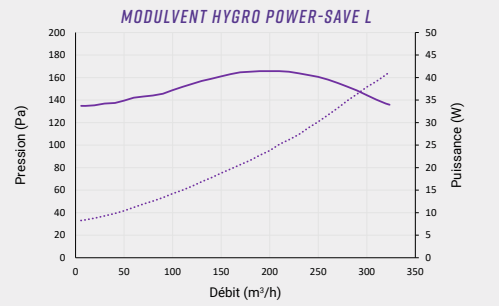

CONTENU DU CARTON

Désignation	Caissons seuls	Caissons avec bouches
Références	304.0010 304.0011	304.0004 304.0005
Caisson Modulvent Hygro	1	1
Adaptateur Ø 80 mm	2	2
Adaptateur Ø 125 mm	1	1
Adaptateur Ø 160 mm	1	1
Bouchon Ø 125 mm	4	4
Kit de suspension	1	1
Bouche hygro / détection de présence à piles + manchon placo Ø 80 mm - WC		1
Bouche hygro + manchon placo Ø 80 mm salle de bain		1
Bouche hygro à piles + manchon placo Ø 125 mm cuisine		1

ACCESSOIRES

Désignation	Référence
Interrupteur filaire	105.0023
Kit adaptateur + bouche hygro / détection de présence à piles + manchon placo - Ø 80 mm - WC	404.0003
Kit adaptateur + bouche hygro + manchon placo - Ø 80 mm - salle de bain	404.0002
Kit adaptateur + bouche hygro / détection de présence à piles + manchon placo - Ø 80 mm - SDB/WC	404.0004
Kit adaptateur + bouche hygro à piles + manchon placo - Ø 125 mm - cuisine	404.0001

MÉMO

Pour compléter l'installation, n'oubliez pas les entrées d'air autoréglables/hygroréglables, le disjoncteur 2A, le câble d'alimentation...

MODULVENT, VMI® et VENTILAIRSEC sont des marques déposées par VENTILAIRSEC SAS.